DOWNLOAD	
DIMENSION	CAD
CATALOGUE	준비중
MANUAL	PDF

MOTOR OUTPUT	MODEL	TYPE
속도제어 인덕션모터 120W 220V~230V	K9IS120FC-SU + NMRV030 K9IS120FC-SU + NMRV040	K9IS120FC-SU (모터) K9P10BX-01(06) (중간기어박스 1/10) NMRV030 (웜기어박스,14Ø) NMRV040 (웜기어박스,18Ø)

DIMENSIONS

K9IS120FC-SU + NMRV030

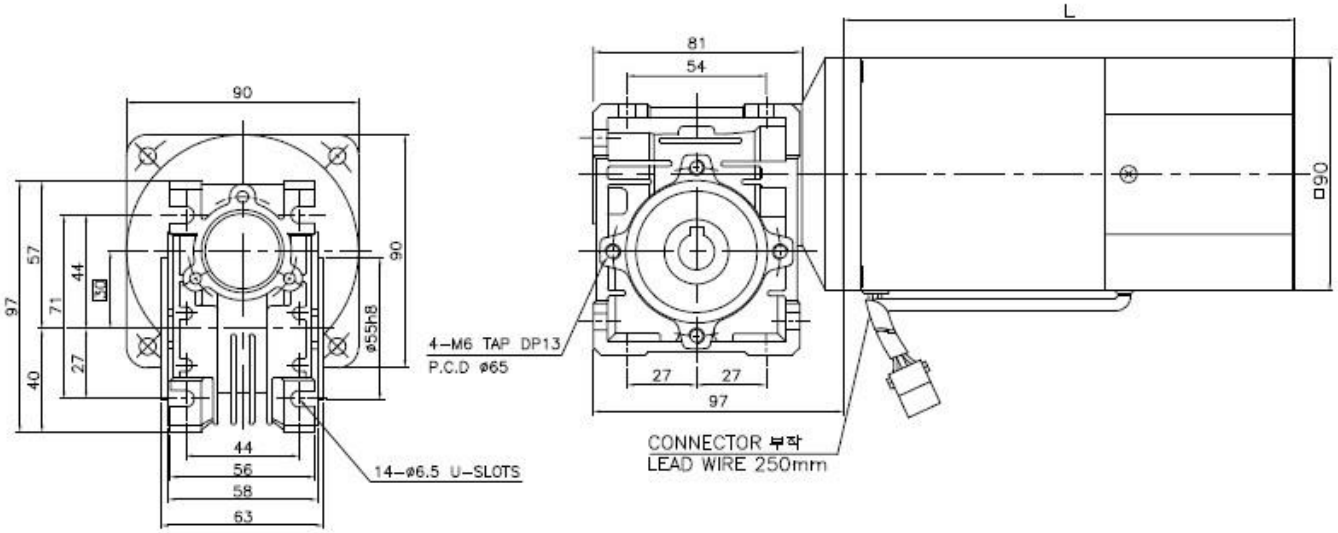

K9IS120FC-SU + NMRV040

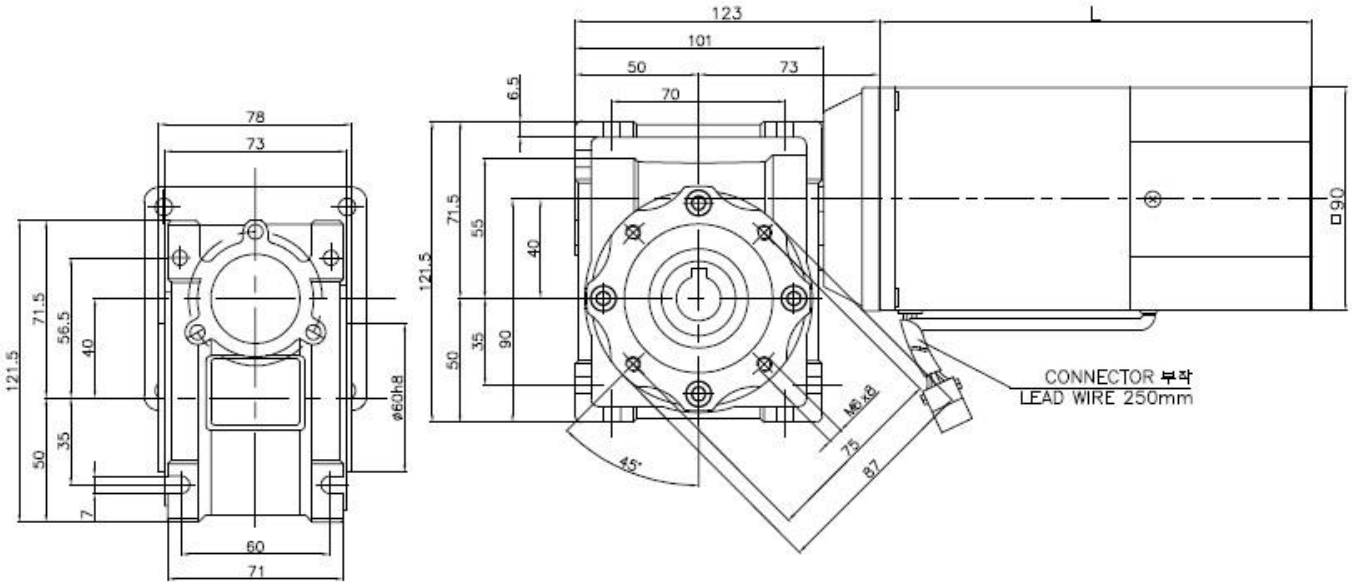

모터 길이

헤르츠	L	적용 모델
50HZ	195	K9IS120FC-SU-C50
60HZ	175	K9IS120FC-SU

WWW. SYM. OR. KR (◁ 주소를 클릭시 홈페이지로 이동됩니다)

SPECIFICATIONS

▶ **120W** 연속정격, 4 극

Model		Voltage (V)	Frequency (Hz)	Speed Range (rpm)	Permissible Torque 1200rpm (N·m/kgf·cm)	Permissible Torque 90rpm (N·m/kgf·cm)	Start T. (N·m/kgf·cm)	Current (A)	Condenser (μF)
K9I□120FJ-SU-C50	단상	100	50	90 ~ 1400	0.83/8.3	0.3/3	0.4/4	3.4	35
K9I□120FJ-SU			60	90 ~ 1700			0.45/4.5		
K9I□120FU-SU		110	60	90 ~ 1700			0.45/4.5	3.2	30
		115							
K9I□120FL-SU-C50		200	50	90 ~ 1400		0.28/2.8	0.4/4	1.4	8.5
K9I□120FL-SU			60	90 ~ 1700	0.8/8	0.3/3		1.5	8
K9I□120FC-SU-C50		220	50	90 ~ 1400	0.83/8.3	0.28/2.8	0.4/4	1.2	6
K9I□120FC-SU			60	90 ~ 1700	0.8/8	0.3/3	0.45/4.5	1.4	7
K9I□120FC-SU-C50		230	50	90 ~ 1400	0.83/8.3	0.28/2.8	0.4/4	1.2	6
K9I□120FC-SU			60	90 ~ 1700	0.8/8	0.3/3	0.45/4.5	1.4	7
K9I□120FD-SU-C50		240	50	90 ~ 1400	0.83/8.3	0.28/2.8	0.4/4	1.3	6

NMRV 기어박스 출력 토르크표

▶**AC 120W** 단상 **220V 60HZ**

모델	최대 회전수(rpm)	340	227	170	112	85	68	57	43	34	28	21	17
	RATIO,□=기어비율	**5**	**7.5**	**10**	**15**	**20**	**25**	**30**	**40**	**50**	**60**	**80**	**100**
K9IS120FC-SU + NMRV030-1/□	**출력토크(Kgfcm)**	-	43.5	55.9	78.3	98.5	116	127	154	160	160	160	-
K9IS120FC-SU + NMRV040-1/□	**출력토크(Kgfcm)**	29.0	43.5	55.9	78.3	98.5	116	127	154	180	198	235	261

※ GEARHEAD 의 품명중 □에는 감속비가 들어갑니다.
※ NMRV030 씨리즈 GEARHEAD 의 설계상 보증 토오크값이 160Kgfcm 이므로 실제 출력 토오크값이 더 큰경우에도 160Kgfcm 이상 표기하지 않았습니다.
※ NMRV040 씨리즈 GEARHEAD 의 설계상 보증 토오크값이 350Kgfcm 이므로 실제 출력 토오크값이 더 큰경우에도 350Kgfcm 이상 표기하지 않았습니다.
※ 표의 회전수는 MOTOR 의 무부하시 회전수는 60Hz 90~1700rpm 이며 1700rpm 을 기준으로 하여 감속비로 나누어서 계산하였습니다.(50Hz 의 경우 1400rpm 입니다)
실제의 회전수는 부하의 크기에 따라서 표시된 수치보다 2~20% 적습니다.

웜기어박스용 중간기어박스

□ 90 표준 강력형 기어축 모터와 NMRV-M90 씨리즈 웜기어박스 사이에 추가하여 10 배수 만큼의 추가 감속비를 낼수 있는 중간기어박스 입니다.
중간기어박스는 BG90 씨리즈에만 결합 가능합니다.
NMRV-M90 씨리즈 웜기어박스의 1/5 부터 1/100 이지만 1/100 이상의 감속비를 원하실때 중간기어박스(DECIMAL GEAR BOX)를 추가로 구매하시여 모터와 표준기어박스 사이에 추가하여 주십시요.
이경우 감속비는 *10 배수 만큼 증가합니다.

부착 가능 제품	MODEL	TYPE
K9IP120FC-SU	K9IP120FC-SU + K9P10BX-01(06) + NMRV □□□	웜감속기용 중간 기어박스 (*10 배수 기어비율 증가)

DIMENSIONS

K9IP120FC-SU + K9P10BX-01 + NMRV030

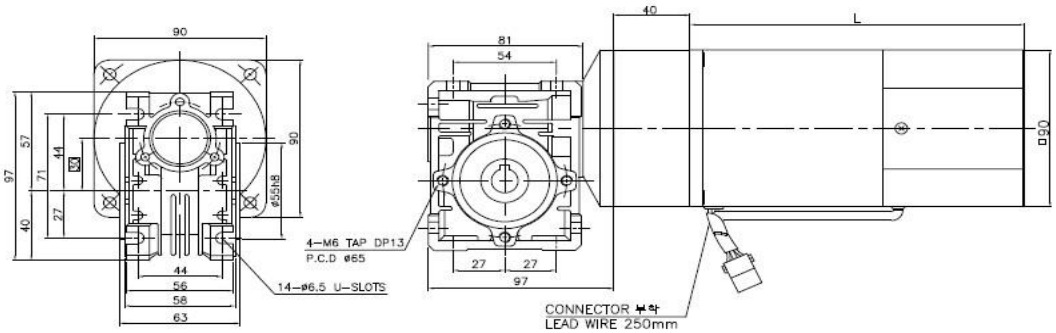

K9IP120FC-SU + K9P10BX-06 + NMRV040

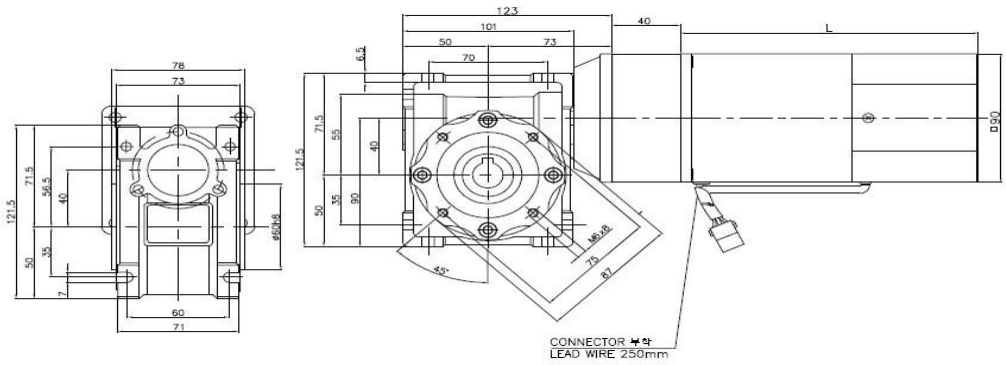

모터 길이

헤르츠	L	적용 모델
50HZ	195	K9IP120FC-SU-C50
60HZ	175	K9IP120FC-SU

제품 특성

사용 방법	강력형 기어축 모터와 NMRV 웜기어박스의 중간에 조립시 10 배수 만큼 기어비가 증가됩니다.
제품 구성	K9P10BX-01(06),조립용 볼트,너트,4mm KEY
외장 치수	상단 DIMENSIONS 표 참조 , 모터 L=67.5mm

WWW. SYM. OR. KR (◁ 주소를 클릭시 홈페이지로 이동됩니다)

옵션 웜기어박스용 출력 샤프트

부착 가능 제품	MODEL	TYPE
NMRV 씨리즈 웜기어박스 NRV 씨리즈 웜기어박스	NMRV ▫▫▫ 단축샤프트 NMRV ▫▫▫ 양축샤프트	출력 샤프트

DIMENSIONS

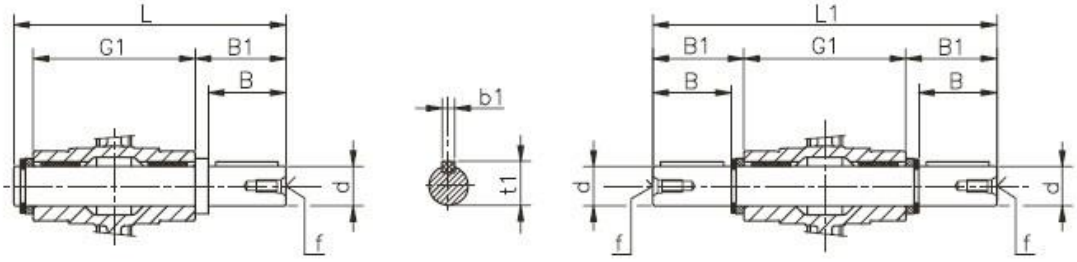

NMRV□□□ 단축샤프트 NMRV□□□ 양축샤프트

NMRV	d	B	B1	G1	L	L1	f	b1	t1
025	11g6 (9)	23 (25)	25,5 (30)	50	81 (85,5)	101	-	4 (3)	12,5 (10,2)
030	14 h6	30	32.5	63	102	128	M6	5	16
040	18 h6	40	43	78	128	164	M6	6	20.5
050	25 h6	50	53.5	92	153	199	M10	8	28
063	25 h6	50	53.5	112	173	219	M10	8	28
075	28 h6	60	63.5	120	192	247	M10	8	31
090	35 h6	80	84.5	140	234	309	M12	10	38
105	42 h6	80	84.5	155	249	324	M16	12	45
110	42 h6	80	84.5	155	249	324	M16	12	45
130	45 h6	80	85	170	265	340	M16	14	48.5
150	50 h6	82	87	200	297	374	M16	14	53.5

NMRV ▫▫▫ 에는 모델명 숫자가 들어갑니다. (예:NMRV030)

제품 특성

사용방법	웜기어박스의 축의 기본사양은 중공축(관통된 구멍)에 유져분이 원하는 샤프트를 삽입하여 사용하실수 있도록 제작되어 있습니다. 사용 NMRV ▫▫▫ 웜기어박스의 모델과 같은 NMRV ▫▫▫ 샤프트를 같이 구매하시면 웜기어박스의 중공축 부분에 삽입하면 돌출된 출력축을 사용할수 있습니다.
제품 구성	샤프트 , 스냅링 , 와이샤 , KEY
주의 사항	샤프트 삽입시 망치등으로 강한 충격을 가하지 마시고 부드럽게 삽입하여 주세요.
외장 치수	상단 DIMENSIONS 표 참조

옵션 웜기어박스용 출력 후렌지

부착 가능 제품	MODEL	TYPE
NMRV 씨리즈 웜기어박스 NRV 씨리즈 웜기어박스	NMRV □□□ 후렌지 F NMRV □□□ 후렌지 FL	출력 후렌지

DIMENSIONS

NMRV030 용 출력후렌지

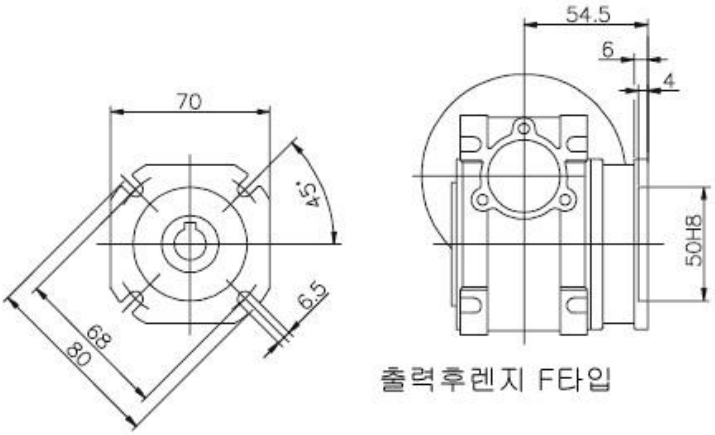

NMRV040 용 출력후렌지

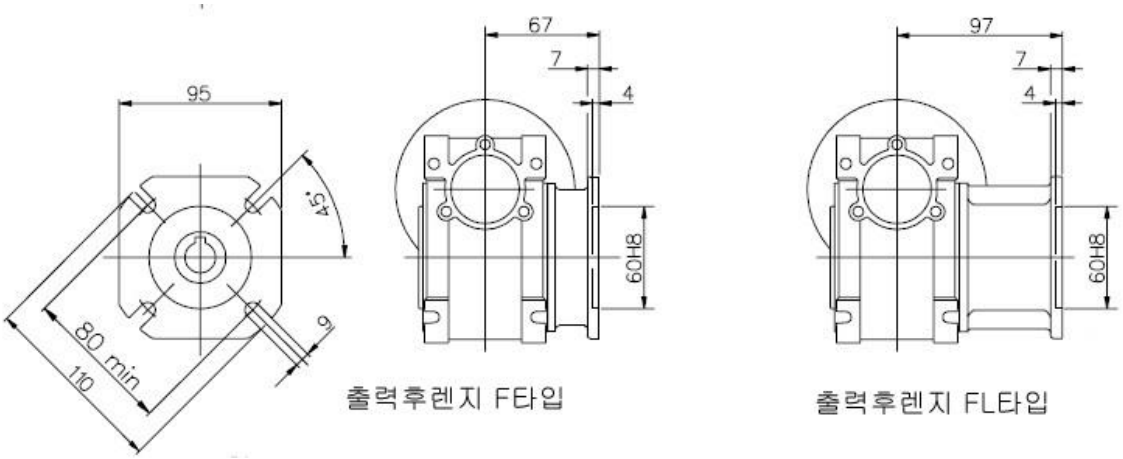

제품 특성

사용 방법	기구에 NMRV,NRV 웜기어박스의 측면을 부착할경우 모터의 공간만큼 채워줄수있는 후렌지로 모터의 크기에 방해 받지 않습니다.
제품 구성	후렌지(재질:알루미늄),볼트
외장 치수	상단 DIMENSIONS 표 참조