OUTPUT	MODEL	TYPE
100W BLDC 220V 3000RPM (▭ 90mm)	BMGC90H100B + K9P ▭ BU	BMGC 씨리즈 기어축 BLDC 모터+울트라 박스타입 기어박스

DOWNLOAD	
DIMENSION	CAD
CATALOGUE	

DIMENSIONS

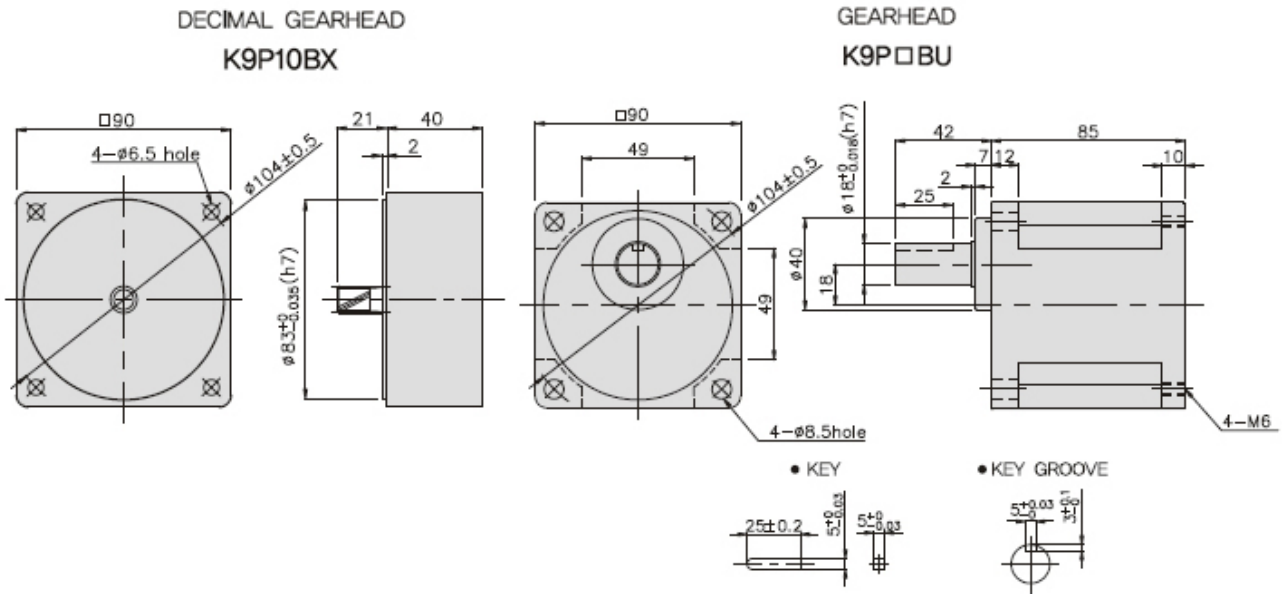

BMGC90H100B + K9P ▭ BU

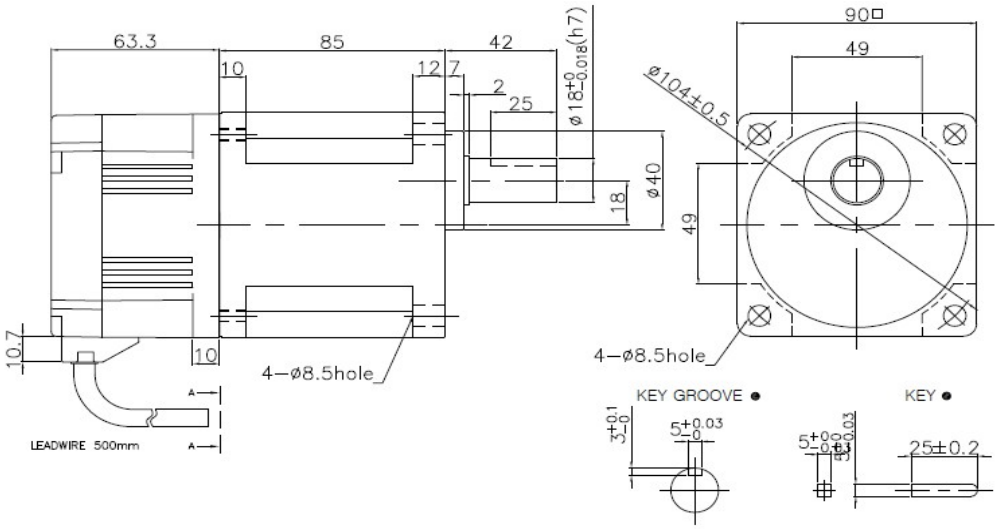

치수도표

품번	적용기종	감속 비율
기어박스	K9P3~200BU	3:1 ~ 200:1
중간기어박스	K9P10BX	10 배수 만큼 증가

무게

PART		WEIGHT(kg)
MOTOR		2.2
DECIMAL GEARHEAD		0.62
GEARHEAD	K9P3~18BU	1.44
	K9P12.5~20BU	1.55
	K9P25~60BU	1.69
	K9P75~200BU	1.74

모터 핀맵

CONNECTOR (MOLEX 5557-12R)

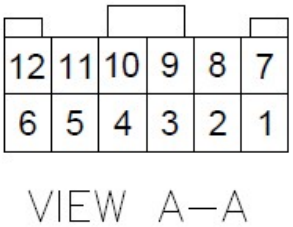

Pin. No	1	2	3	4	5	6
Color	BLUE	—	—	BROWN	GREEN	WHIET
Signal	W	—	—	Hw	Hv	Hu
Pin. No	7	8	9	10	11	12
Color	YELLOW	RED	GRE/YEL	—	ORANGE	BLACK
Signal	V	U	SHELD	—	Vcc	GND

모터 사양

Model	output (W)	Voltage (V)	정격 부하시			모터길이 (mm)	Pole (P)	WEIGHT (kg)
			Speed (rpm)	Torque (N·m/kgf·cm)	Current (A)			
BMGC90H100B	100	220	3000	0.32 / 3.2	0.57	63.3	12	2.2

※ SHAFT 형상 (BMD:D-CUT 둥근축 12Ø , BMGC: 기어축)

기어박스 부착시 비율별 사양

단위 = 상단: N·m / 하단 : kgf·cm

MODEL	회전수 (rpm)	1000	833	600	500	400	333	300	240	200	167	150	120	100	83	75	60	50	40	33	30	25	20	17	15	-
MOTOR / GEARHEAD	기어 비율 (▭=비율)	3	3.6	5	6	7.5	9	10	12.5	15	18	20	25	30	36	40	50	60	75	90	100	120	150	180	200	-
BMGC90H100B + K9P ▭ BU		0.80	0.96	1.34	1.60	2.00	2.41	2.67	3.01	3.61	4.34	4.82	5.45	6.53	7.84	8.71	10.9	13.1	14.6	17.5	19.5	23.4	29.2	30	30	-
		8.0	9.6	13.4	16.0	20.0	24.1	26.7	30.1	36.1	43.4	48.2	54.5	65.3	78.4	87.1	109	131	146	175	195	234	292	300	300	-

※ GEARHEAD 의 품명중 ▭에는 감속비가 들어갑니다.
※ ■ 색이 MOTOR 와 같은 방향, 그외에는 반대 방향입니다.
※ 표의 감속비보다 더 감속하고자 할 경우는 GEARHEAD 와 MOTOR 사이에 감속비 10 의 DECIMAL GEARHEAD(중간기어 K9P10BX)를 설치할수있습니다.
※ GEARHEAD 의 설계상 보증 토오크값이 200Kgfcm 이므로 실제 출력 토오크값이 더 큰경우에도 200Kgfcm 이상 표기하지 않았습니다.
※ 회전수는 MOTOR 의 정격 부하시 최대 회전수 3000rpm 을 기준으로 하여 감속비로 나우어서 계산하였습니다.300~3000 rpm 구간은 최대힘을 유지합니다.

DOWNLOAD		
DIMENSION	CAD	3D
CATALOGUE	PDF	

MODEL	적용제품	특성
K9B-M8 (□90mm)	GEARHEAD : K9P□BU	중량 270g 재질 AL
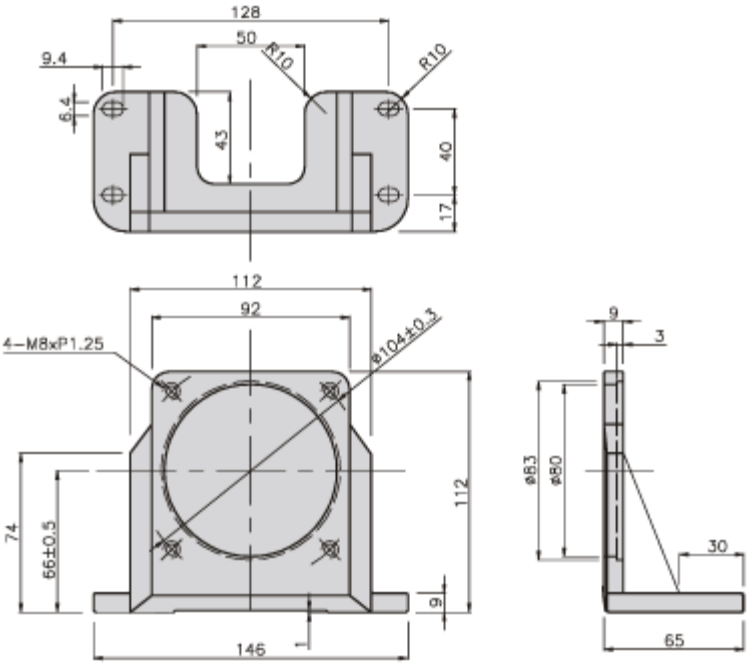
DIMENSIONS